Finanziato
dall'Unione europea
NextGenerationEU

comune di
**PRATO**
Codice Fiscale: 84006890481

Progetto
# EX CONSERVATORIO SANTA CATERINA, VIA SANTA CATERINA 17, RESTAURO LOCALI EX ARCHIVIO STORICO ANAGRAFE

CUP
**C35F21000040005**

Titolo
## Schemi Quadri Elettrici

Fase
**Progetto Esecutivo**

| | |
|---|---|
| Servizio | **Servizio Edilizia storico monumentale ed immobili comunali, Politiche energetiche e Datore di Lavoro** |
| Dirigente del servizio | **Arch. Francesco Caporaso** |
| Responsabile Unico del Procedimento | **Arch. Francesco Procopio** |


Progettista delle opere architettoniche
**Arch. Francesco Procopio - Comune di Prato**
**Ing. Francesca Macera - Comune di Prato**
**Geom. Elisabetta Santi - Comune di Prato**

Coordinatore alla sicurezza in fase di progettazione
**Ing. Francesca Macera - Comune di Prato**

Progettista delle opere impiantistiche
**Ing. Domenico Passannante**
Collaboratore
**Ing. Giuseppe Lena**


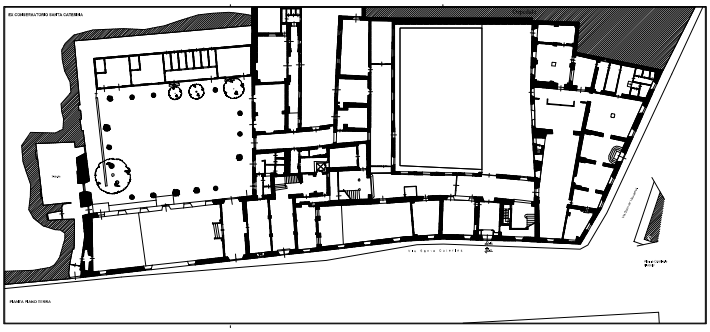

| |
|---|
| Elaborato E7 |
| Schemi Quadri Elettrici |
| Spazio riservato agli uffici: |


© Copyright Comune di Prato - Servizio Edilizia storico monumentale ed immobili comunali, Politiche energetiche e Datore di Lavoro
è vietata la riproduzione anche parziale del documento


data: Maggio 2023

# Ex Archivio Comunale
# Via S. Caterina, 13
# Prato

| REV. | DATA DATE | DESCRIZIONE DESCRIPTION | DISEGNATO DRAWED | CONTROLLATO CHECKED | APPROVATO APPROVED |
|---|---|---|---|---|---|
| | | | | | |
| | | | | | |
| | | | | | |


**STUDIO DI INGEGNERIA**
**DOTT. ING. GIUSEPPE LENA**
Via Gozzi, 130 – Prato
Tel./Fax 0574/581908


CLIENTE: CUSTOMER: Comune di Prato

| | | SCALA SCALE |
|---|---|---|
| DISEGNATO: DRAWED: | GL | |
| CONTROLLATO: CHECKED : | GL | |
| APPROVATO: APPROVED: | GL | |

DATA DATE 12/11/2022

DIS.: DWG: N° 121122/1/3

EMESSO PER: ISSUED FOR: PROGETTO

SOSTITUISCE IL: SUBSTITUES FOR: N°

SOSTITUITO DAL: SUBSTITUTED BY: N°

SCHEMA UNIFILARE DEL QUADRO ELETTRICO GENERALE ESTERNO QGE

TITOLO: TITLE: RIFACIMENTO DELL'IMPIANTO ELETTRICO IN AMBIENTE AD USO UFFICI


SENZA IL NOSTRO CONSENSO QUESTO DISEGNO NON SI PUO' RIPRODURRE NE' COPIARE NE' COMUNICARE A TERZE PERSONE (LEGGI D'AUTORE)
WITHOUT OUR APPROVAL THIS DRAWING CANNOT BE REPRODUCED OR COPIED OR DISCUSSED WITH THIRD PERSONS (COPYRIGHT LAWS IN FORCE)

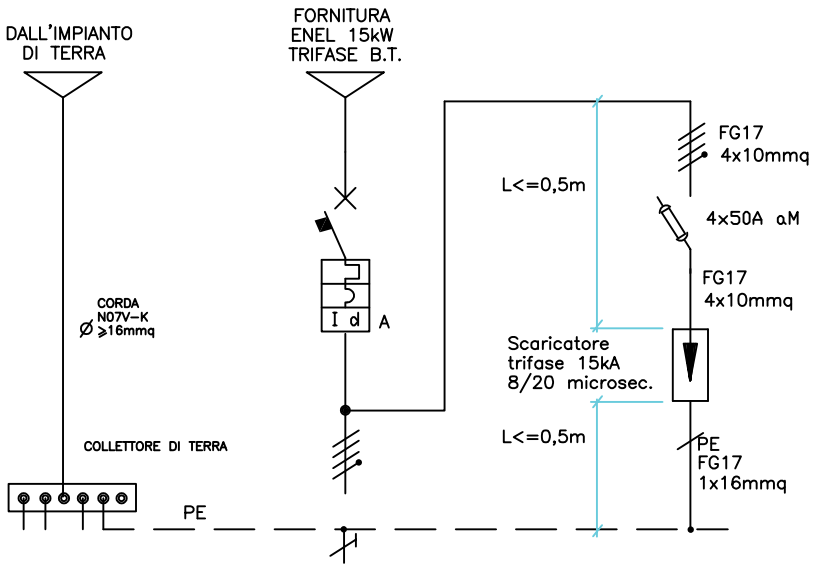


| | | | | | | | | | | | | | | | | | | | |
|---|---|---|---|---|---|---|---|---|---|---|---|---|---|---|---|---|---|---|---|
| SIGLA APPARECCHIO | | | | 1 | | 2 | | 3/4 | | | | | | | | | | | |
| SIGLA CIRCUITO | | | | E1 | | | | | | | | | | | | | | | |
| PROTEZIONI | INTERRUTTOREI | COSTRUTTORE | | | | | | | | | | | | | | | | | |
| | | TIPO | | | | | | | | | | | | | | | | | |
| | | Nr. POLI | In (A) | 4 | 50 | | | | | | | | | | | | | | |
| | | Ith (A) | Id (A) | | 0,3/0,3 | | | | | | | | | | | | | | |
| | | Im (curva) | Pdi (KA) | C | 10 | | | | | | | | | | | | | | |
| | FUSIBILE | TIPO | | | | | | | | | | | | | | | | | |
| | | CALIBRO | | | | | | | | | | | | | | | | | |
| | RELE' TERMICO | TIPO | | | | | | | | | | | | | | | | | |
| | | TARATURA | | | | | | | | | | | | | | | | | |
| CONTATTORE | | TIPO | | | | | | | | | | | | | | | | | |
| | | In | Pn (KW) | | | | | | | | | | | | | | | | |
| LINEA | CAVO TIPO | | | FG17 | | | | | | | | | | | | | | | |
| | FORMAZIONE CAVO (mmq) | | | 4x1x10+T10 | | | | | | | | | | | | | | | |
| | SEZIONE (mmq.) | | | | | | | | | | | | | | | | | | |
| | SEZ. MINIMA DERIVATA (mmq.) | | | | | | | | | | | | | | | | | | |
| | LUNGHEZZA (m) | | | 15 | | | | | | | | | | | | | | | |
| | NUMERAZIONE MORSETTIERA | | | | | | | | | | | | | | | | | | |
| UTENZA | DESCRIZIONE | | | Generale quadro | | | | Scaricatore di sovratensioni | | | | | | | | | | | |
| | P (KW) | I (A) | | | | | | | | | | | | | | | | | |


STUDIO DI INGEGNERIA
Dott.Ing.Giuseppe Lena
Via Gozzi, 130 Prato
Tel/Fax 0574/581908


DATI ELETTRICI
Vn: 380V
Ptot. (KW) : 15
Icc (KA):
Icresta (KA):

TIPOLOGIA INTERRUTTORI
Modulari: POTERE DI INTERRUZIONE MINIMO 6 KA

NOTE GENERALI
Un quadro 48 moduli in PVC sara' dedicato alle utenze Ex Archivio, con grado di protezione IP4X

COMMESSA

DISEGNATORE
G.L.

OGGETTO:
Realizzazione di impianto elettrico in locale ad uso uffici.

QUADRO : Generale Esterno QGE

FOGLIO Nr. 1 DI 1

# Ex Archivio Comunale
# Via S. Caterina, 13
# Prato

| REV. | DATA DATE | DESCRIZIONE DESCRIPTION | DISEGNATO DRAWED | CONTROLLATO CHECKED | APPROVATO APPROVED |
|---|---|---|---|---|---|
| | | | | | |
| | | | | | |
| | | | | | |


**STUDIO DI INGEGNERIA**
**DOTT. ING. GIUSEPPE LENA**
Via Gozzi, 130 – Prato
Tel./Fax 0574/581908


CLIENTE: CUSTOMER: Comune di Prato

| | | |
|---|---|---|
| DISEGNATO: DRAWED: | GL | SCALA SCALE |
| CONTROLLATO: CHECKED : | GL | |
| APPROVATO: APPROVED: | GL | |

SCHEMA UNIFILARE DEL QUADRO ELETTRICO GENERALE QG

DATA DATE 12/11/2022

DIS.: DWG: N° 121122/2/3

TITOLO: TITLE: RIFACIMENTO DELL'IMPIANTO ELETTRICO IN AMBIENTE AD USO UFFICI

EMESSO PER: ISSUED FOR: PROGETTO

SOSTITUISCE IL: SUBSTITUES FOR: N°

SOSTITUITO DAL: SUBSTITUTED BY: N°


SENZA IL NOSTRO CONSENSO QUESTO DISEGNO NON SI PUO' RIPRODURRE NE' COPIARE NE' COMUNICARE A TERZE PERSONE (LEGGI D'AUTORE)
WITHOUT OUR APPROVAL THIS DRAWING CANNOT BE REPRODUCED OR COPIED OR DISCUSSED WITH THIRD PERSONS (COPYRIGHT LAWS IN FORCE)

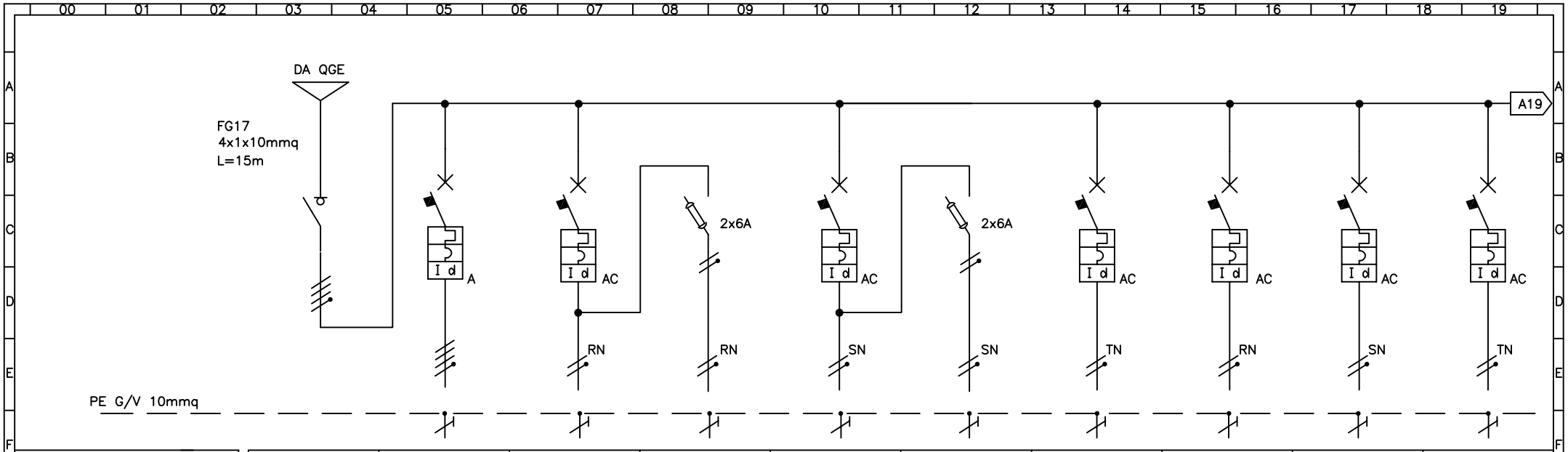


| | | | | | | | | | | | | | | | | | | | | | |
|---|---|---|---|---|---|---|---|---|---|---|---|---|---|---|---|---|---|---|---|---|---|
| SIGLA APPARECCHIO | | | 1 | | 2 | | 3 | | 4 | | 5 | | 6 | | 7 | | 8 | | 9 | | 10 | |
| SIGLA CIRCUITO | | | | | A1 | | A2 | | A3 | | A4 | | A5 | | A6 | | A7 | | A8 | | A9 | |
| PROTEZIONI – INTERRUTTORE | COSTRUTTORE | | | | | | | | | | | | | | | | | | | | | |
| | TIPO | | | | | | | | | | | | | | | | | | | | | |
| | Nr. POLI | In (A) | 4 | 63 | 4 | 25 | 2 | 10 | | | 2 | 10 | | | 2 | 16 | 2 | 16 | 2 | 16 | 2 | 16 |
| | Ith (A) | Id (A) | | | | 0,03 | | 0,03 | | | | 0,03 | | | | 0,03 | | 0,03 | | 0,03 | | 0,03 |
| | Im (curva) | Pdi (KA) | | | C | 10 | C | 6 | | | C | 6 | | | C | 6 | C | 6 | C | 6 | C | 6 |
| | FUSIBILE | TIPO | | | | | | | STI 10,3x38 | | | | STI 10,3x38 | | | | | | | | | |
| | | CALIBRO | | | | | | | gL | | | | gL | | | | | | | | | |
| | RELE' TERMICO | TIPO | | | | | | | | | | | | | | | | | | | | |
| | | TARATURA | | | | | | | | | | | | | | | | | | | | |
| CONTATTORE | | TIPO | | | | | | | | | | | | | | | | | | | | |
| | | In | Pn (KW) | | | | | | | | | | | | | | | | | | | |
| LINEA | CAVO TIPO | | FG17 | | FG17 | | FG17 | | FG17 | | FG17 | | FG17 | | FG17 | | FG17 | | FG17 | | FG17 | |
| | FORMAZIONE CAVO (mmq) | | | | | | | | | | | | | | | | | | | | | |
| | SEZIONE (mmq.) | | | | 6 | | 2,5 | | 1,5 | | 2,5 | | 1,5 | | 4 | | 4 | | 4 | | 4 | |
| | SEZ. MINIMA DERIVATA (mmq.) | | | | | | 1,5 | | | | 1,5 | | | | 2,5 | | 2,5 | | 2,5 | | 2,5 | |
| | LUNGHEZZA (m) | | | | | | | | | | | | | | | | | | | | | |
| | NUMERAZIONE MORSETTIERA | | | | | | | | | | | | | | | | | | | | | |
| UTENZA | DESCRIZIONE | | Generale quadro | | Pompa di calore | | Illuminazione di servizio Linea 1 | | Illuminazione di Emergenza Linea 1 | | Illuminazione di servizio Linea 2 | | Illuminazione di Emergenza Linea 2 | | Prese 10/16A di servizio Linea 1 | | Prese 10/16A di servizio Linea 2 | | Prese 10/16A di servizio Linea 3 | | Prese 10/16A di servizio Linea 4 | |
| | P (KW) | I (A) | | | 8 – 14 | | | | | | | | | | | | | | | | | |


**STUDIO DI INGEGNERIA**
**Dott.Ing.Giuseppe Lena**
**Via Gozzi, 130 Prato**
**Tel/Fax 0574/581908**


DATI ELETTRICI
Vn: 380V
Ptot. (KW) : 15
Icc (KA):
Icresta (KA):

TIPOLOGIA INTERRUTTORI
Modulari: POTERE DI INTERRUZIONE MINIMO 6 KA

NOTE GENERALI
Un quadro 48 moduli in PVC sara' dedicato alle utenze Ex Archivio, con grado di protezione IP4X

COMMESSA

DISEGNATORE
G.L.

OGGETTO:
Realizzazione di impianto elettrico in locale ad uso uffici.

QUADRO : Generale QG

FOGLIO Nr. 1 DI 2

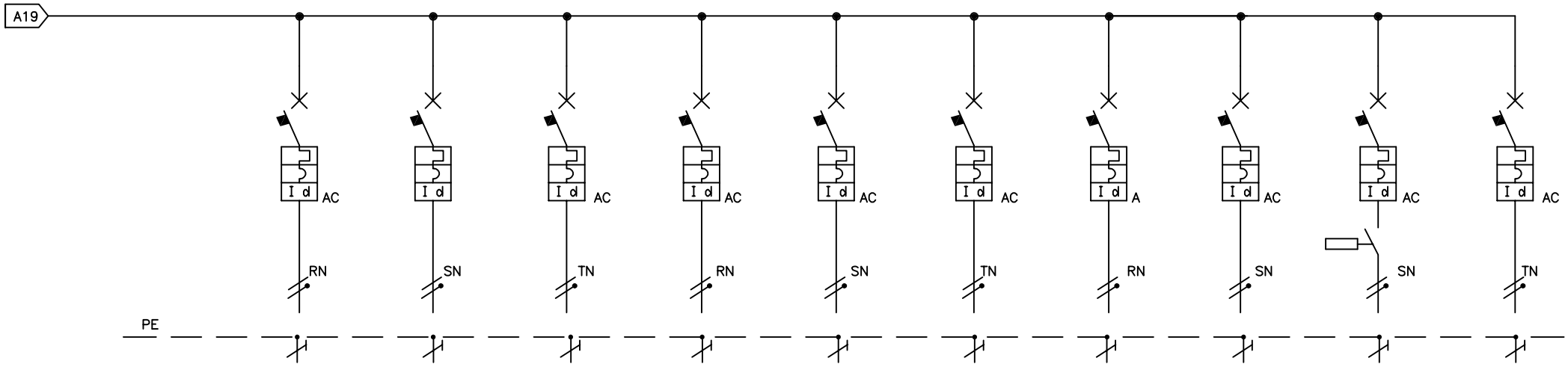


| | | | | | | | | | | | | | | | | | | | | | | |
|---|---|---|---|---|---|---|---|---|---|---|---|---|---|---|---|---|---|---|---|---|---|---|
| SIGLA APPARECCHIO | | | 11 | | 12 | | 13 | | 14 | | 15 | | 16 | | 17 | | 18 | | 19 | | 20 | |
| SIGLA CIRCUITO | | | A10 | | A11 | | A12 | | A13 | | A14 | | A15 | | A16 | | A17 | | A18 | | A19 | |
| PROTEZIONI – INTERRUTTORE | COSTRUTTORE | | | | | | | | | | | | | | | | | | | | | |
| | TIPO | | | | | | | | | | | | | | | | | | | | | |
| | Nr. POLI | In (A) | 2 | 16 | 2 | 16 | 2 | 16 | 2 | 16 | 2 | 16 | 2 | 10 | 2 | 10 | 2 | 10 | 2 | 10 | 2 | 16 |
| | Ith (A) | Id (A) | | 0,03 | | 0,03 | | 0,03 | | 0,03 | | 0,03 | | 0,03 | | 0,03 | | 0,03 | | 0,03 | | 0,03 |
| | Im (curva) | Pdi (KA) | C | 6 | C | 6 | C | 6 | C | 6 | C | 6 | C | 6 | C | 6 | C | 6 | C | 6 | C | 6 |
| | FUSIBILE | TIPO | | | | | | | | | | | | | | | | | | | | |
| | | CALIBRO | | | | | | | | | | | | | | | | | | | | |
| | RELE' TERMICO | TIPO | | | | | | | | | | | | | | | | | | | | |
| | | TARATURA | | | | | | | | | | | | | | | | | | | | |
| CONTATTORE | TIPO | | | | | | | | | | | | | | | | | | AC3 | | | |
| | In | Pn (KW) | | | | | | | | | | | | | | | | | 16 | | | |
| LINEA | CAVO TIPO | | FG17 | | FG17 | | FG17 | | FG17 | | FG17 | | FG17 | | FG17 | | FG17 | | FG17 | | FG17 | |
| | FORMAZIONE CAVO (mmq) | | | | | | | | | | | | | | | | | | | | | |
| | SEZIONE (mmq.) | | 4 | | 4 | | 4 | | 4 | | | | | | 2,5 | | 1,5 | | 2,5 | | 4 | |
| | SEZ. MINIMA DERIVATA (mmq.) | | 2,5 | | 2,5 | | 2,5 | | 2,5 | | | | | | | | | | 1,5 | | 2,5 | |
| | LUNGHEZZA (m) | | | | | | | | | | | | | | | | | | | | | |
| | NUMERAZIONE MORSETTIERA | | | | | | | | | | | | | | | | | | | | | |
| UTENZA | DESCRIZIONE | | Prese 10/16A di servizio Linea 5 | | Prese 10/16A di servizio Linea 6 | | Prese 10/16A di servizio Linea 7 | | Prese 16A di servizio | | Riserva | | Riserva | | Rack Dati | | Pedana Mobile | | Fan Coil | | Riserva Boiler bagno | |
| | P (KW) | I (A) | | | | | | | | | | | | | | | | | | | | |


**STUDIO DI INGEGNERIA**
**Dott.Ing.Giuseppe Lena**
**Via Gozzi, 130 Prato**
**Tel/Fax 0574/581908**


DATI ELETTRICI
Vn: 380V
Ptot. (KW) : 15
Icc (KA):
Icresta (KA):

TIPOLOGIA INTERRUTTORI
Modulari: POTERE DI INTERRUZIONE MINIMO 6 KA

NOTE GENERALI
Un quadro 48 moduli in PVC sara' dedicato alle utenze Ex Archivio, con grado di protezione IP4X

COMMESSA

OGGETTO: Realizzazione di impianto elettrico in locale ad uso uffici.

DISEGNATORE G.L.

QUADRO : Generale QG

FOGLIO Nr. 2 DI 2

# Ex Archivio Comunale
# Via S. Caterina, 13
# Prato

| REV. | DATA DATE | DESCRIZIONE DESCRIPTION | DISEGNATO DRAWED | CONTROLLATO CHECKED | APPROVATO APPROVED |
|---|---|---|---|---|---|
| | | | | | |
| | | | | | |
| | | | | | |


**STUDIO DI INGEGNERIA**
**DOTT. ING. GIUSEPPE LENA**
Via Gozzi, 130 – Prato
Tel./Fax 0574/581908


CLIENTE: CUSTOMER: Comune di Prato

| | | |
|---|---|---|
| DISEGNATO: DRAWED: | GL | SCALA SCALE |
| CONTROLLATO: CHECKED : | GL | |
| APPROVATO: APPROVED: | GL | |

DATA DATE 12/11/2022

DIS.: DWG: N° 121122/3/3

EMESSO PER: ISSUED FOR: PROGETTO

SOSTITUISCE IL: SUBSTITUES FOR: N°

SOSTITUITO DAL: SUBSTITUTED BY: N°

SCHEMA UNIFILARE DEL QUADRO ELETTRICO
SEZIONAMENTO LOCALE QS

TITOLO: TITLE: RIFACIMENTO DELL'IMPIANTO ELETTRICO
IN AMBIENTE AD USO UFFICI


SENZA IL NOSTRO CONSENSO QUESTO DISEGNO NON SI PUO' RIPRODURRE NE' COPIARE NE' COMUNICARE A TERZE PERSONE (LEGGI D'AUTORE)
WITHOUT OUR APPROVAL THIS DRAWING CANNOT BE REPRODUCED OR COPIED OR DISCUSSED WITH THIRD PERSONS (COPYRIGHT LAWS IN FORCE)

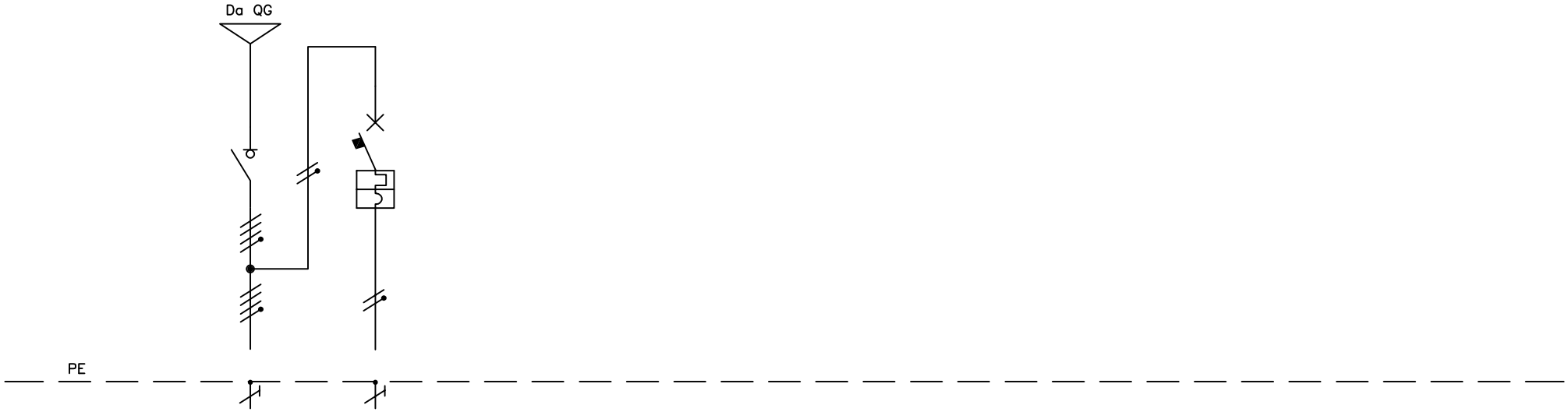


| | | | | | | | | | | | | | | | | | | | | | | | |
|---|---|---|---|---|---|---|---|---|---|---|---|---|---|---|---|---|---|---|---|---|---|---|---|
| SIGLA APPARECCHIO | | | 1 | | 2 | | | | | | | | | | | | | | | | | | |
| SIGLA CIRCUITO | | | | | S1 | | | | | | | | | | | | | | | | | | |
| PROTEZIONI – INTERRUTTOREI | COSTRUTTORE | | | | | | | | | | | | | | | | | | | | | | |
| | TIPO | | | | | | | | | | | | | | | | | | | | | | |
| | Nr. POLI | In (A) | 4 | 32 | 2 | 16 | | | | | | | | | | | | | | | | | |
| | Ith (A) | Id (A) | | | | | | | | | | | | | | | | | | | | | |
| | Im (curva) | Pdi (KA) | | | C | 6 | | | | | | | | | | | | | | | | | |
| | FUSIBILE | TIPO | | | | | | | | | | | | | | | | | | | | | |
| | | CALIBRO | | | | | | | | | | | | | | | | | | | | | |
| | RELE' TERMICO | TIPO | | | | | | | | | | | | | | | | | | | | | |
| | | TARATURA | | | | | | | | | | | | | | | | | | | | | |
| CONTATTORE | TIPO | | | | | | | | | | | | | | | | | | | | | | |
| | In | Pn (KW) | | | | | | | | | | | | | | | | | | | | | |
| LINEA | CAVO TIPO | | FG17 | | FG17 | | | | | | | | | | | | | | | | | | |
| | FORMAZIONE CAVO (mmq) | | | | | | | | | | | | | | | | | | | | | | |
| | SEZIONE (mmq.) | | 6 | | 2,5 | | | | | | | | | | | | | | | | | | |
| | SEZ. MINIMA DERIVATA (mmq.) | | | | | | | | | | | | | | | | | | | | | | |
| | LUNGHEZZA (m) | | | | | | | | | | | | | | | | | | | | | | |
| | NUMERAZIONE MORSETTIERA | | | | | | | | | | | | | | | | | | | | | | |
| UTENZA | DESCRIZIONE | | Pompa di calore | | Presa 16 di servizio | | | | | | | | | | | | | | | | | | |
| | P (KW) | I (A) | | | | | | | | | | | | | | | | | | | | | |


**STUDIO DI INGEGNERIA**
**Dott.Ing.Giuseppe Lena**
**Via Gozzi, 130 Prato**
**Tel/Fax 0574/581908**


DATI ELETTRICI
Vn: 380V
Ptot. (KW) : 15
Icc (KA):
Icresta (KA):

TIPOLOGIA INTERRUTTORI
Modulari: POTERE DI INTERRUZIONE MINIMO 6 KA

NOTE GENERALI
Un quadro 8 moduli in PVC sara' dedicato alle utenze Ex Archivio, con grado di protezione IP65

COMMESSA

DISEGNATORE
G.L.

OGGETTO:
Realizzazione di impianto elettrico in locale ad uso uffici.

QUADRO : Sezionamento locale QS

FOGLIO Nr. 1 DI 1

Firmato da:

**Lena Giuseppe**
codice fiscale LNEGPP59P03G999J
num.serie: 8098512446750527208428431139795289731 1
emesso da: ArubaPEC S.p.A. NG CA 3
valido dal 07/02/2023 al 07/02/2026