comune di
PRATO
Codice Fiscale: **84006890481**

Progetto: Riqualificazione energetica nido "Il Borgo" - via G. Paisiello n. 39

Titolo: **Tavola 4 - PARTICOLARI COSTRUTTIVI INFISSI**

Fase: **PROGETTO ESECUTIVO**

Assessore alla mobilità e all'ambiente Filippo Alessi
Servizio PF Governo del territorio
Dirigente del Servizio Arch. Riccardo Pecorario
Responsabile Unico del Procedimento Ing. Giovanni Nerini

Progettisti

Progetti Opere di Riqualificazione Energetica
Ing. Marco Risaliti
Ing. Simone Giraldi

Progetto Opere Architettoniche
Ing. Marco Risaliti
Ing. Simone Giraldi

Coordinatore Sicurezza in fase di progettazione
Ing. Simone Arrigucci

Redazione Elaborati Grafici
Geom. Alessio Cheli
Geom. Giacomo Giovanchelli

Tavola 4 - Particolari Costruttivi Infissi
Scala: -
Spazio riservato agli uffici:

© Copyright Comune di Prato - Servizio Lavori Pubblici
è vietata la riproduzione anche parziale del documento

data: Febbraio 2019

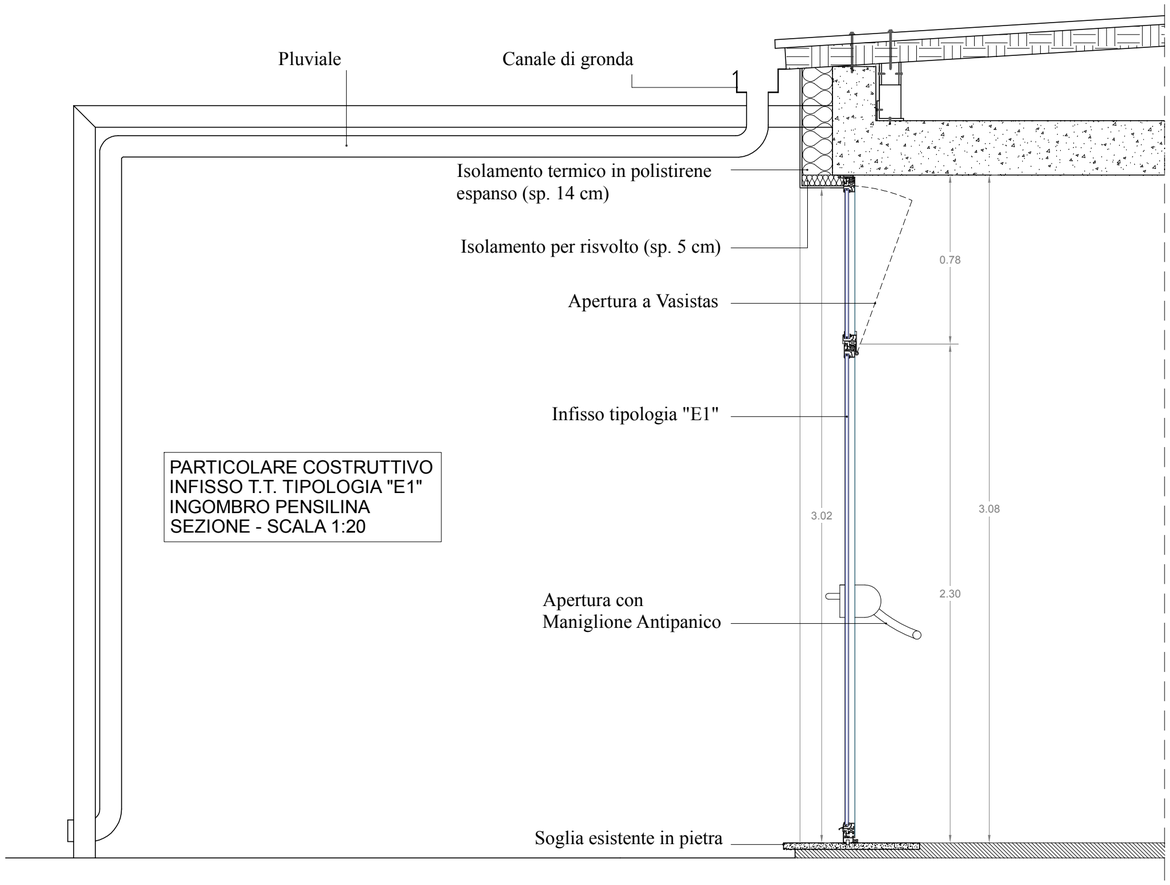

PARTICOLARE COSTRUTTIVO
INFISSO T.T. TIPOLOGIA "E1"
INGOMBRO PENSILINA
SEZIONE - SCALA 1:20

PARTICOLARE COSTRUTTIVO
INFISSO A TAGLIO TERMICO
VISTA IN PIANTA
SCALA 1:10

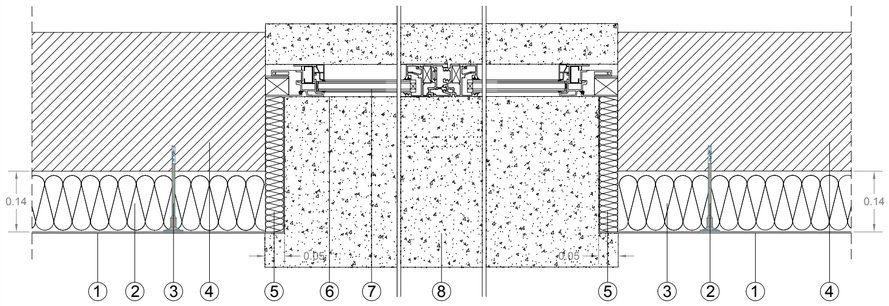

1. Rasante
2. Pannelli isolanti in Polistirene Espanso Sinterizzato " EPS " sp. mm.140
3. Tassello di ancoraggio pannelli
4. Parete esterna esistente
5. Pannelli isolanti in Polistirene Espanso Sinterizzato " EPS " sp. mm.50
6. Infisso in alluminio a taglio termico
7. Vetro camera come da capitolato
8. Davanzale in pietra di travertino o similare

PARTICOLARI COSTRUTTIVI
ISOLAMENTO TERMICO
SCALA 1:20

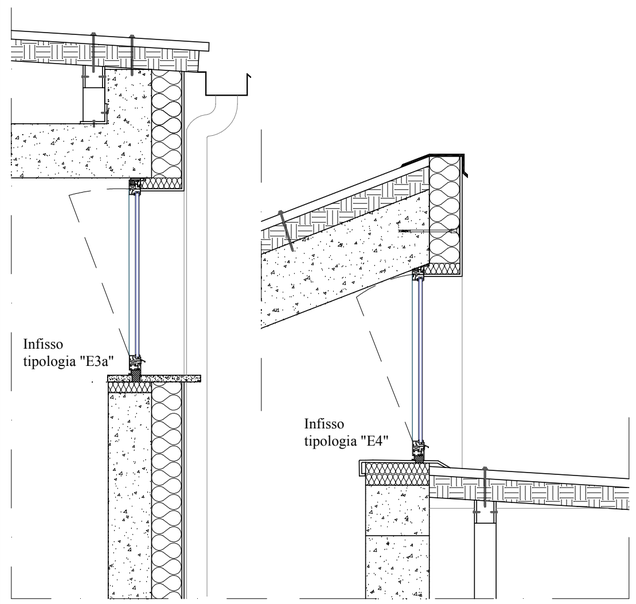

Firmato da:

Risaliti Marco
codice fiscale IT:RSLMRC77C06G999X
num.serie: 8470034937214453201621712873001300571 1
emesso da: ArubaPEC S.p.A. NG CA 3
valido dal 07/07/2016 al 08/07/2019

GIRALDI SIMONE
codice fiscale IT:GRLSMN69H25G999Q
num.serie: 377270078704654504845797280068357974 70
emesso da: ArubaPEC S.p.A. NG CA 3
valido dal 13/09/2016 al 14/09/2019